БУТИС
Научно-производственное предприятие

Радиочастотные фильтры
и ПАВ фильтры
Тел: (495)411-96-08
Факс: (495)411-96-09

121357, г. Москва
ул. Верейская д.29
E-mail: butis.m@ru.net
Web: www.butis-m.ru

Фильтр на ПАВ - Частота 1582,4 МГц

Название: Фильтр на ПАВ 1582,4 МГц, полоса пропускания 4 МГц

Корпус: 1,4 x 1,1

1. Основные технические параметры фильтра

Параметр	Ед.	Мин.	Тип.	Макс.
Центральная частота (Fo)	МГц	-	1582,4	-
Вносимое затухание 1574,42 ~ 1576,42 МГц	дБ	-	1,1	1,5
Вносимое затухание 1559,05 ~ 1563,15 МГц	дБ	-	1,8	3,5
Вносимое затухание 1573,37 ~ 1605,66 МГц	дБ	-	1,0	3,5
ГВЗ 1565,42 ~ 1605,89 МГц	нс	-	8	15
Гарантированное затухание				
0,3~ 824,0 МГц	дБ	35	39	-
824,0 ~ 925,0 МГц	дБ	35	39	-
925,0 ~ 1427,0 МГц	дБ	35	42	-
1427,0 ~ 1453,0 МГц	дБ	35	43	-
1850,0 ~ 1910,0 МГц	дБ	35	43	-
1920,0 ~ 1980,0 МГц	дБ	35	43	-
2400,0 ~ 2500,0 МГц	дБ	40	48	-
2500,0 ~ 2570,0 МГц	дБ	40	51	-
2600,0 ~ 3000,0 МГц	дБ	40	49	-
4900,0 ~ 5850,0 МГц	дБ	30	37	-
КСВ 1574,42 ~ 1576,42 МГц	-	-	1,2	2
КСВ 1559,05 ~ 1563,15 МГц	-	-	1,5	2
КСВ 1573,37 ~ 1577,47 МГц	-	-	1,2	2
КСВ 1597,78 ~ 1605,66 МГц	-	-	1,5	2

Максимальный уровень входного непрерывного сигнала: 13 дБм
Максимальный уровень постоянного напряжения: 0 В
Сопротивление нагрузки/генератора: 50 / 50 Ом
Диапазон рабочих температур: -30°C...+85°C

БУТИС
Научно-производственное предприятие

Радиочастотные фильтры
и ПАВ фильтры
Тел: (495)411-96-08
Факс: (495)411-96-09

121357, г. Москва
ул. Верейская д.29
E-mail: butis.m@ru.net
Web: www.butis-m.ru

2. Габариты и маркировка фильтра

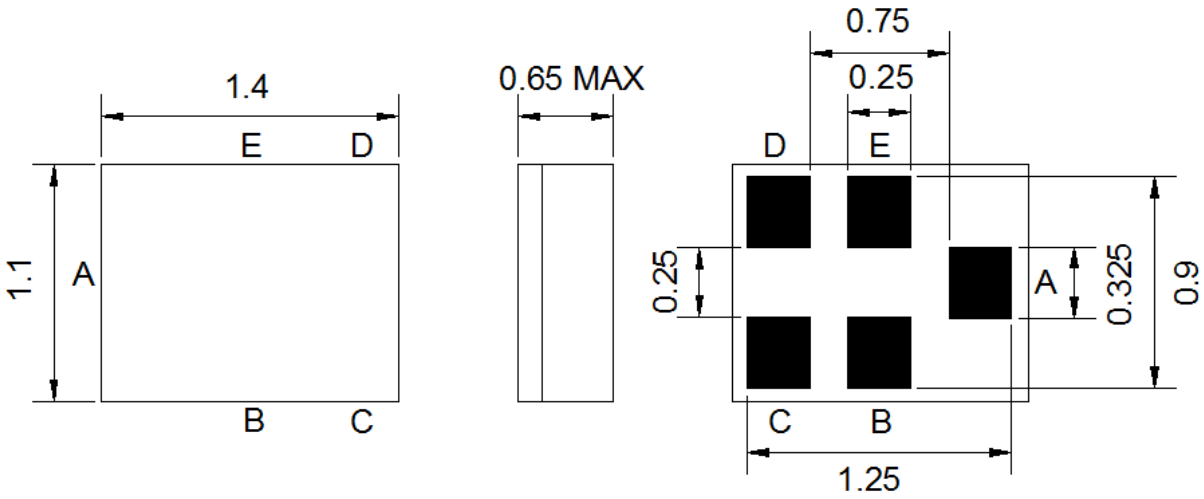

Назначение пинов	
B, C, E	Земля
A	Вход
D	Выход

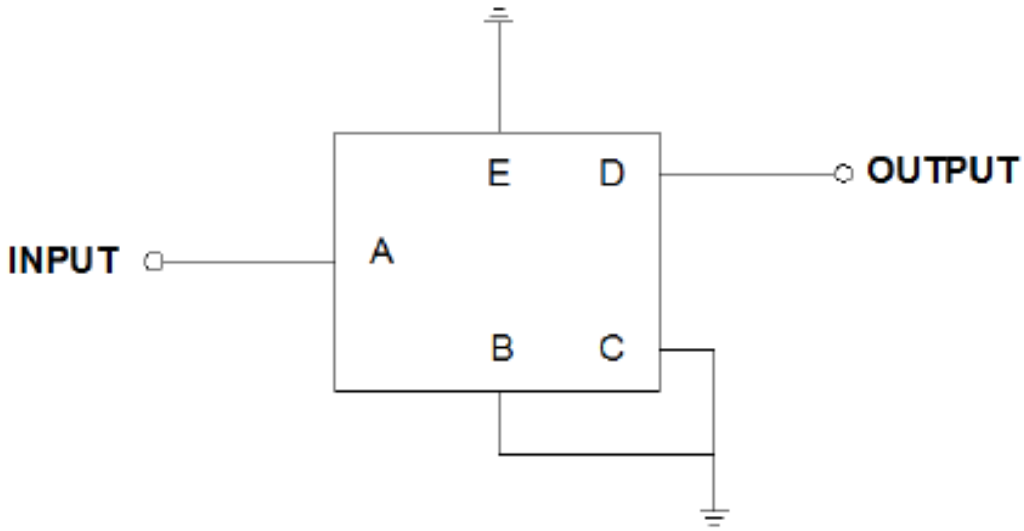

4. Экспериментальные частотные характеристики фильтра

|S21|, дБ

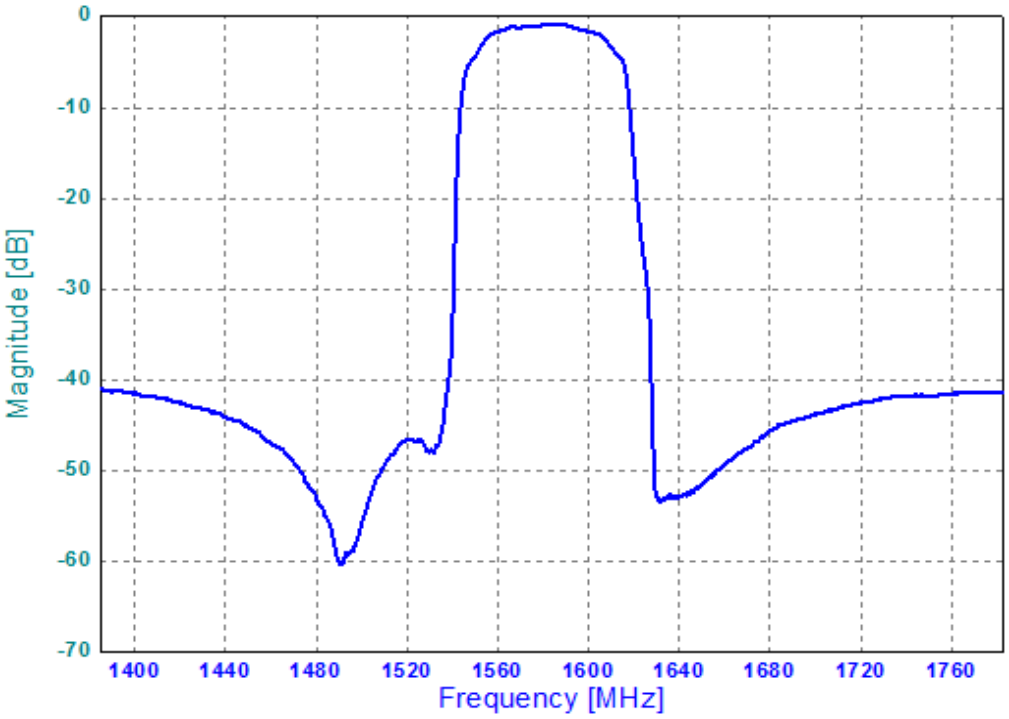

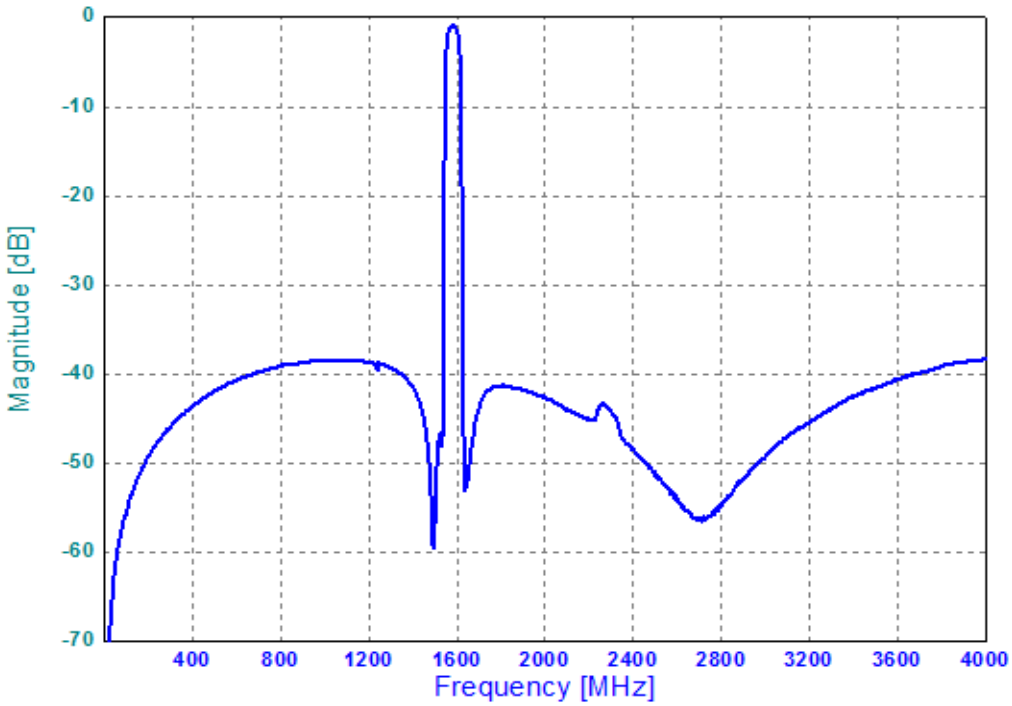

БУТИС
Научно-производственное предприятие

Радиочастотные фильтры
и ПАВ фильтры

Тел: (495)411-96-08
Факс: (495)411-96-09

121357, г. Москва
ул. Верейская д.29

E-mail: butis.m@ru.net
Web: www.butis-m.ru

КСВ

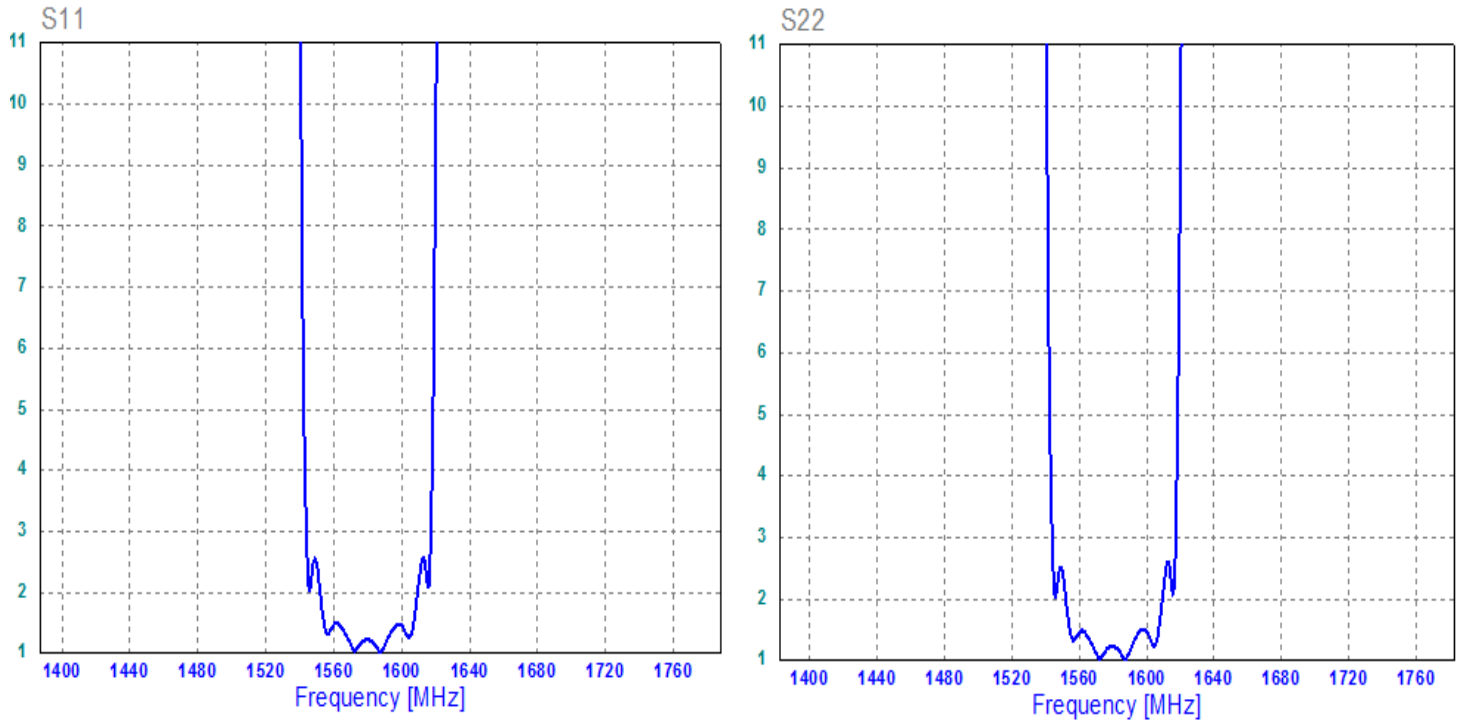
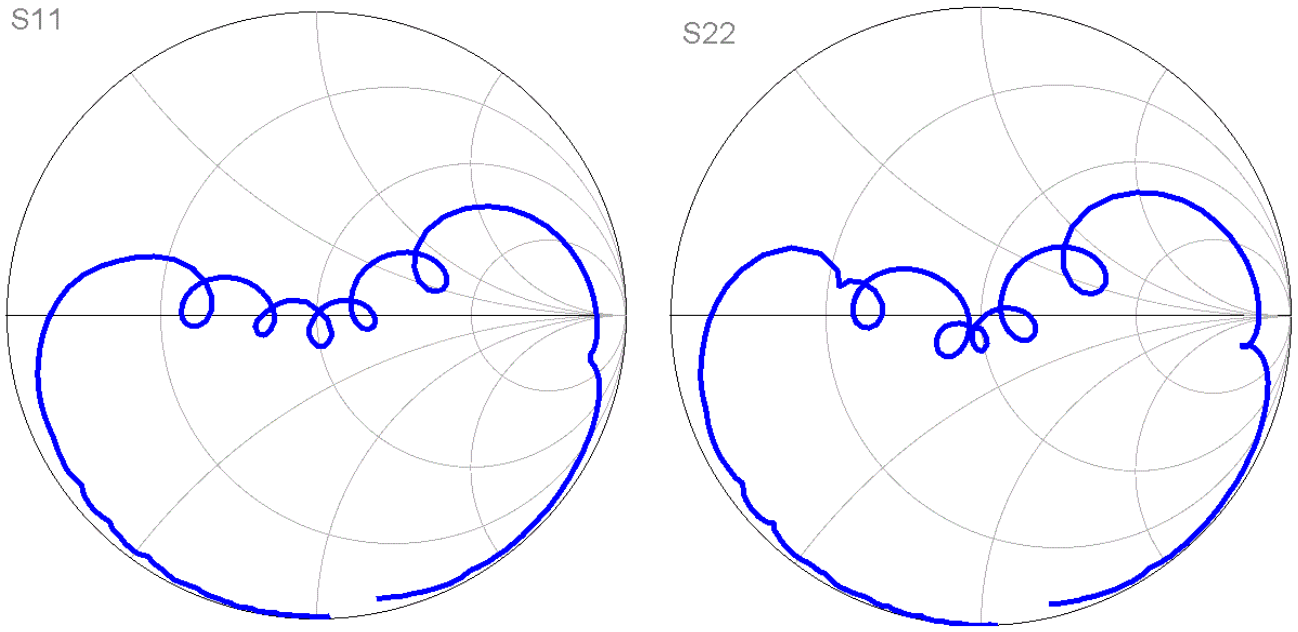
Диаграмма Смита