БУТИС
Научно-производственное предприятие

Радиочастотные фильтры
и ПАВ фильтры
Тел: (495)411-96-08
Факс: (495)411-96-09

121357, г. Москва
ул. Верейская д.29
E-mail: butis.m@ru.net
Web: www.butis-m.ru

Фильтр на ПАВ - Частота 836,5 МГц

Название: Фильтр на ПАВ 836,5 МГц, полоса пропускания 25 МГц

Обозначение: FP-836B25

Корпус: SMD 1,4x1,1

1. Основные техинческие параметры фильтра

Параметр	Ед	Мин	Тип	Макс
Центральная Частота Fo	МГц	-	836,5	-
Вносимое затухание 824,0-849,0 МГц	дБ	-	1,9	2,3
Неравномерность АЧХ 824,0-849,0 МГц	дБ	-	0,8	1,3
КСВ 824,0-849,0 МГц		-	2,0	2,3
Гарантированное Затухание				
0,3-750,0 МГц	дБ	35	41	-
750,0-800,0 МГц	дБ	28	34	-
869,0-894,0 МГц	дБ	40	45	-
894,0-1050,0 МГц	дБ	38	42	-
1050,0-1210,0 МГц	дБ	35	40	-
1210,0-1580,0 МГц	дБ	30	35	-
1580,0-2000,0 МГц	дБ	28	32	-
2000,0-3000,0 МГц	дБ	23	27	-
3000,0-6000,0 МГц	дБ	12	18	-

Максимальный уровень входного непрерывного сигнала не более: +10 дБм

Максимальный уровень постоянного напряжения: 0 В

Диапазон Рабочих Температур: -30^{0}C...+85^{0}C

2. Габариты, маркировка и схема сборки фильтра

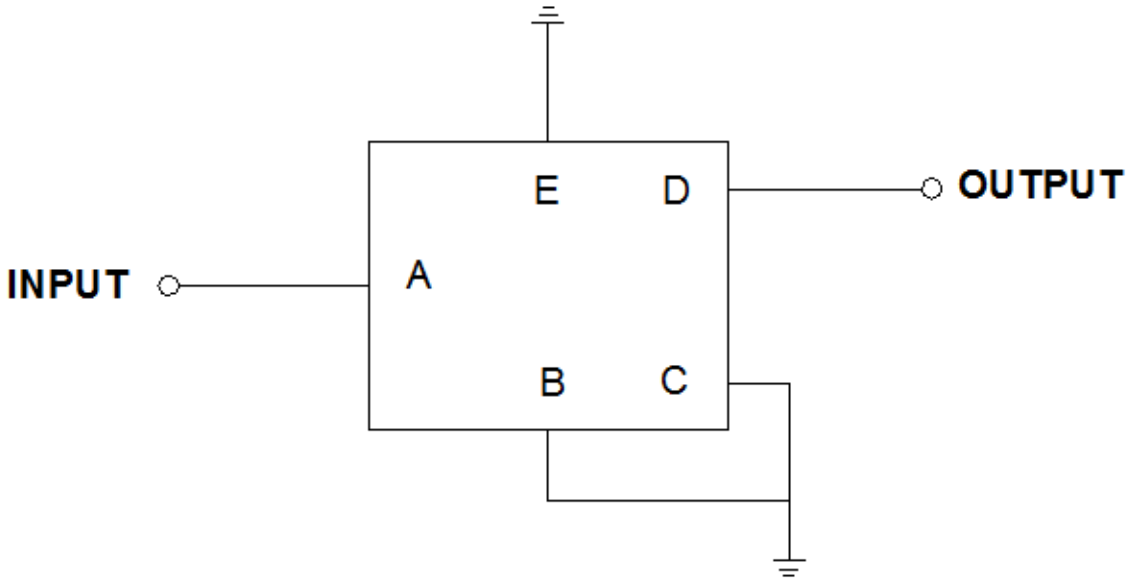

Сопротивление Генератора и Нагрузки: 50 Ω

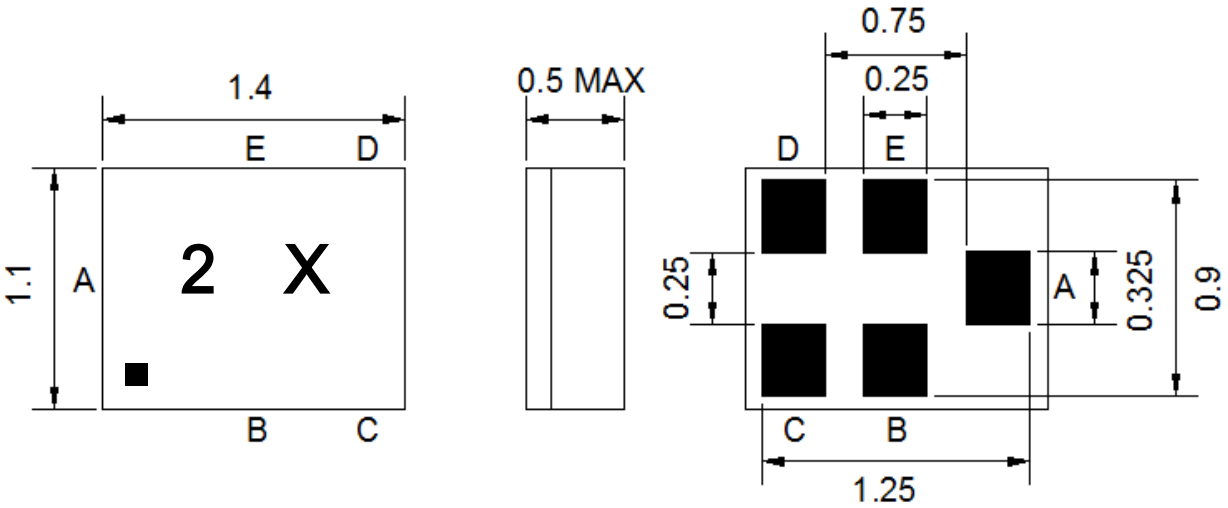

Назначение выводов	
B, C, E	Земля
A	Вход
D	Выход

3. Экспериментальные частотные характеристики фильтра

Отклик Частоты

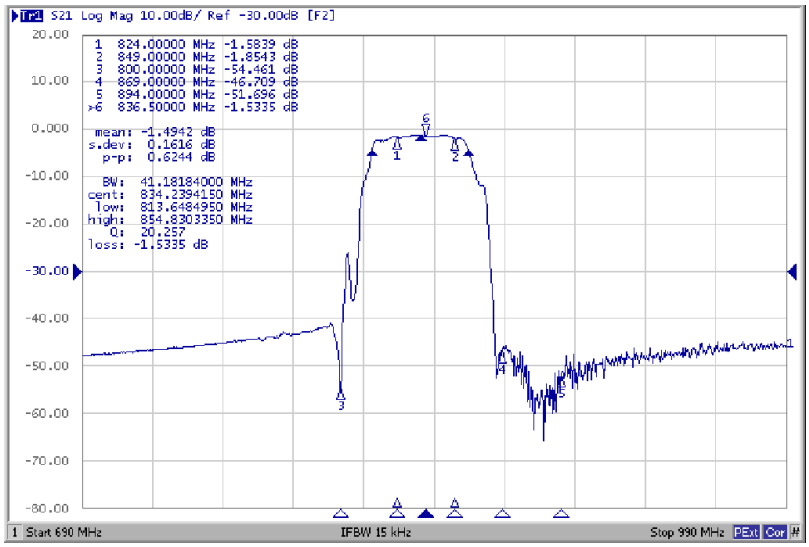

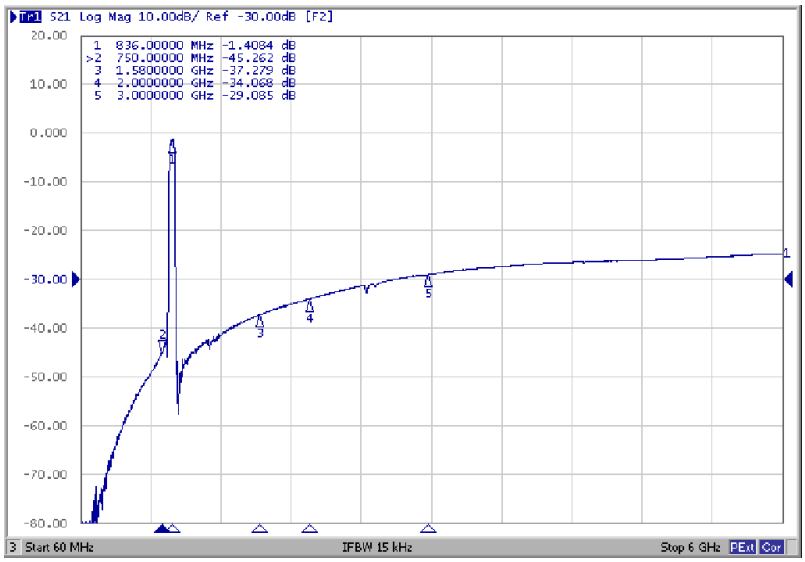

3. Экспериментальные частотные характеристики фильтра

КСВ

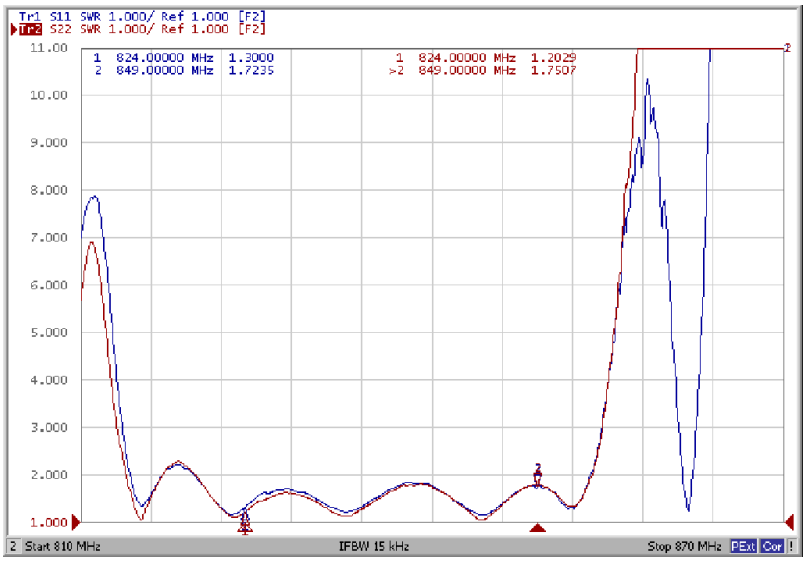

Неравномерность

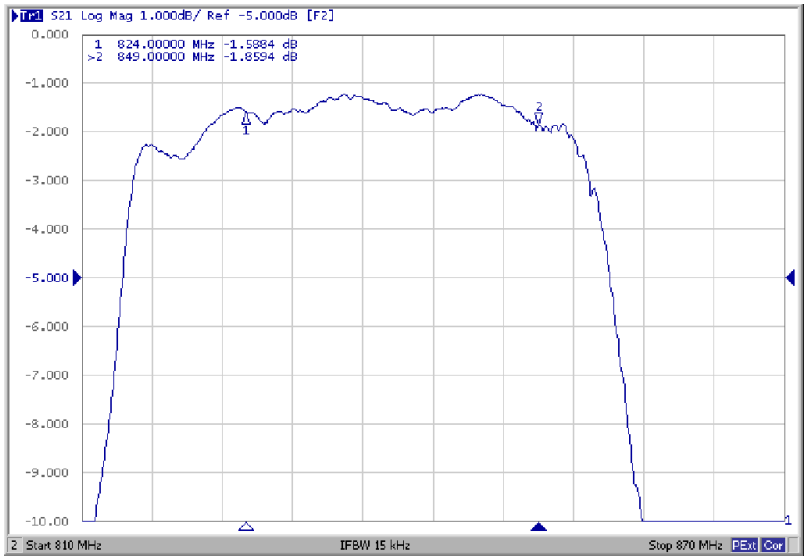

3. Экспериментальные частотные характеристики фильтра
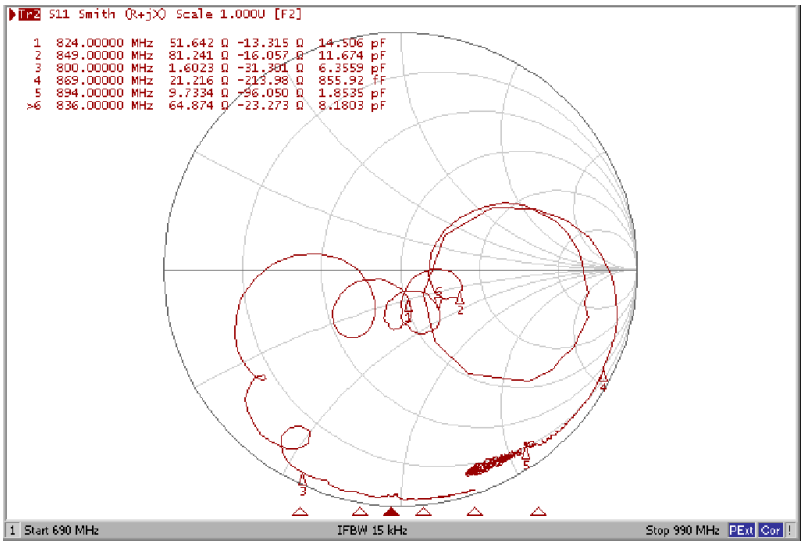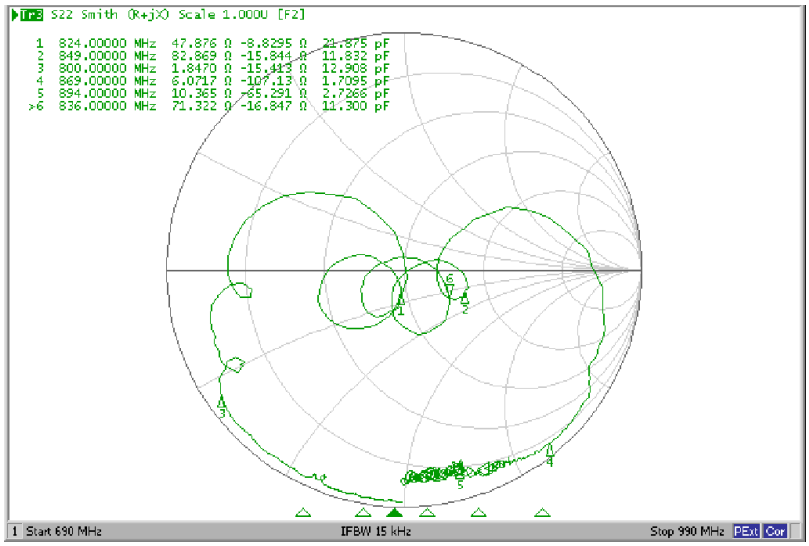
Диаграмма Смита