БУТИС
Научно-производственное предприятие

Радиочастотные фильтры
и ПАВ фильтры
Тел: (495)411-96-08
Факс: (495)411-96-09

121357, г. Москва
ул. Верейская д.29
E-mail: butis.m@ru.net
Web: www.butis-m.ru

Фильтр на ПАВ - Частота 1330 МГц

Название: Фильтр на ПАВ 1330 МГц, полоса пропускания 8 МГц

Обозначение: FP-1330B8

Корпус: SMD 3,0x3,0x1,4 мм

1. Основные технические параметры фильтра FP-1330B8:

Параметр	Ед.	Мин.	Тип.	Макс.
Центральная частота (Fo)	МГц		1330	
Вносимое затухание от 1326-1334 МГц	дБ		3,2	4,5
Ширина полосы пропускания	МГц		8	
Неравномерность АЧХ от 1326-1334 МГц	дБ		0,5	2
Неравномерность ГВЗ от 1326-1334 МГц	нс		8	35
ГВЗ на 1330 МГц	нс		34	60
Неравномерность фазы от 1326-1334 МГц	градус		4	25
Затухание в полосах задерживания	дБ	30	44	

- Максимальный уровень входного непрерывного сигнала 10 дБм
- Максимальный уровень постоянного напряжения 3 В
- Сопротивление нагрузки и генератора балансные 100 ± 5 Ом
- Согласование не требуется
- Диапазон рабочих температур: -25°C … +85°C

2. Габариты и маркировка фильтра FP-1330B8:

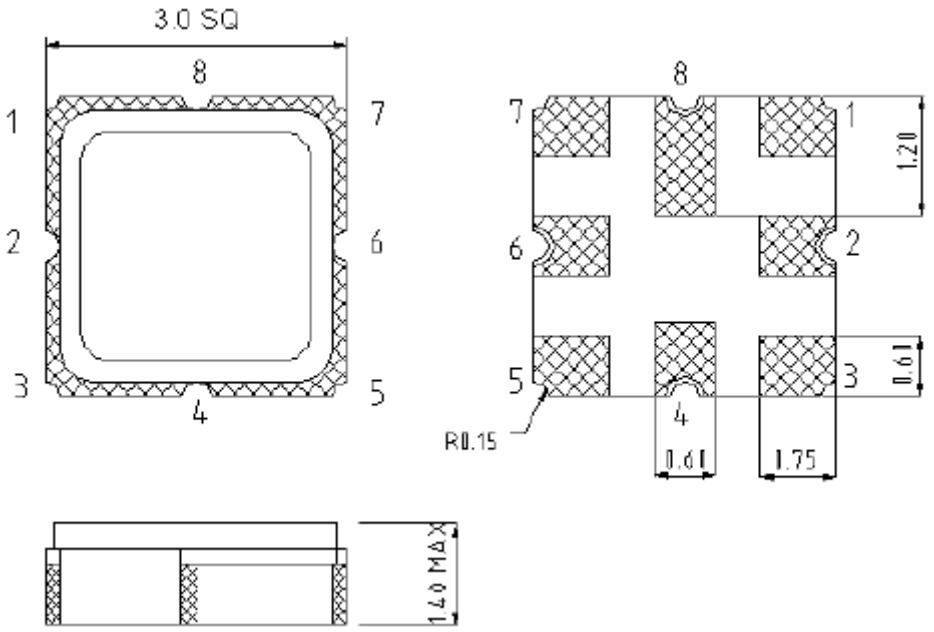

3. Схема сборки:

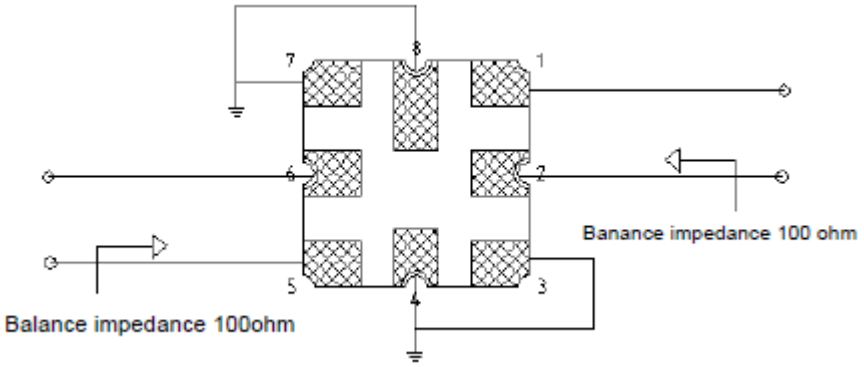

1, 2 – балансный вход
5, 6 – балансный выход
3, 4, 7, 8 - земля

4. Экспериментальные частотные характеристики фильтра FP-1330B8:
│S21│, дБ

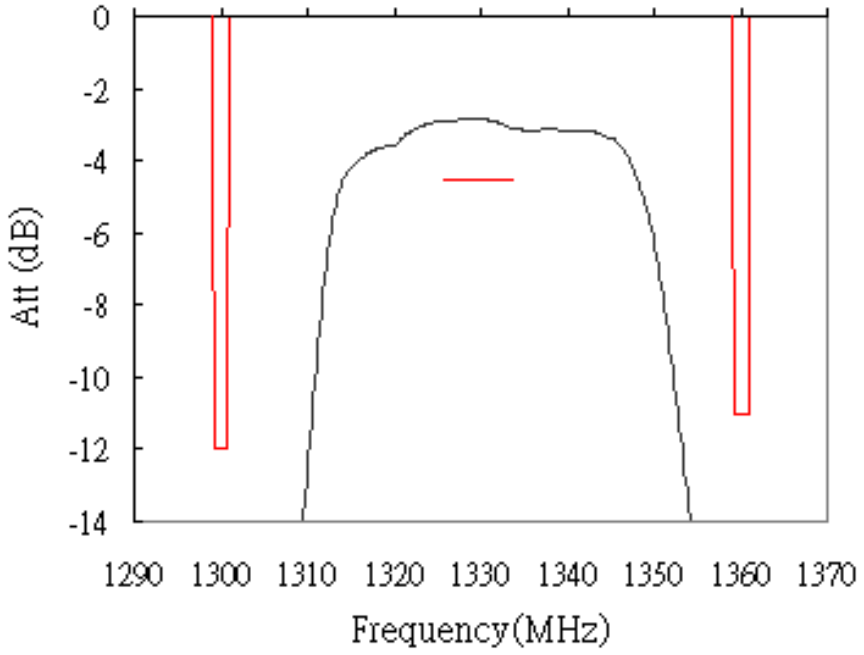

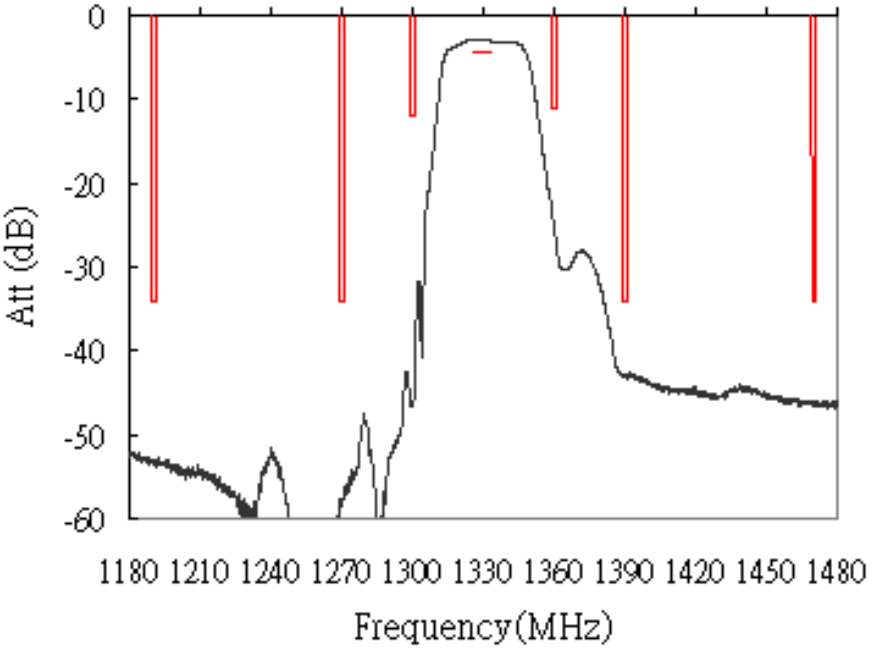

Фаза, градус

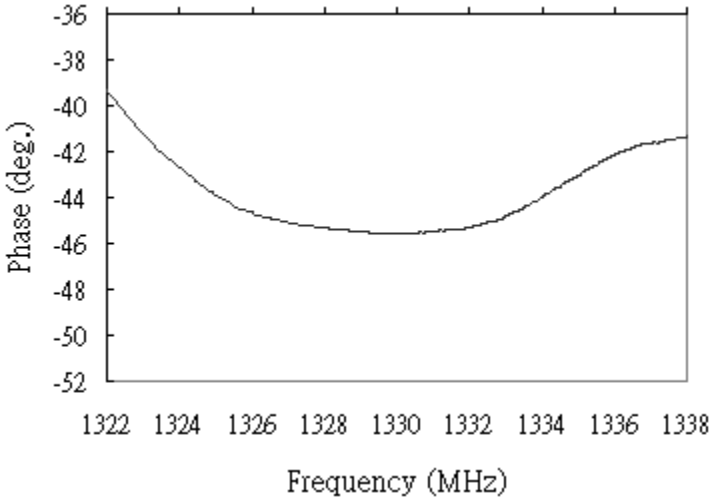
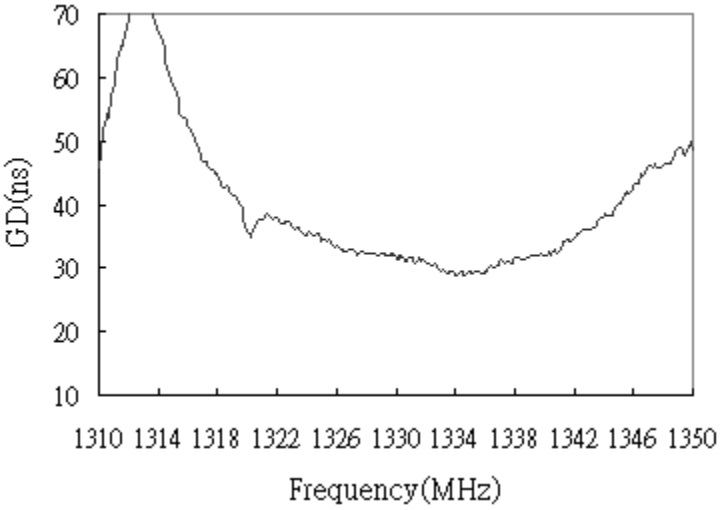
ГВЗ, нс