БУТИС
Научно-производственное предприятие

Радиочастотные фильтры
и ПАВ фильтры

Тел: (495)411-96-08
Факс: (495)411-96-09

121357, г. Москва
ул. Верейская д.29

E-mail: butis.m@ru.net
Web: www.butis-m.ru

Корпус 155.15-2

Технические условия: ПАЯ0.487.001 ТУ
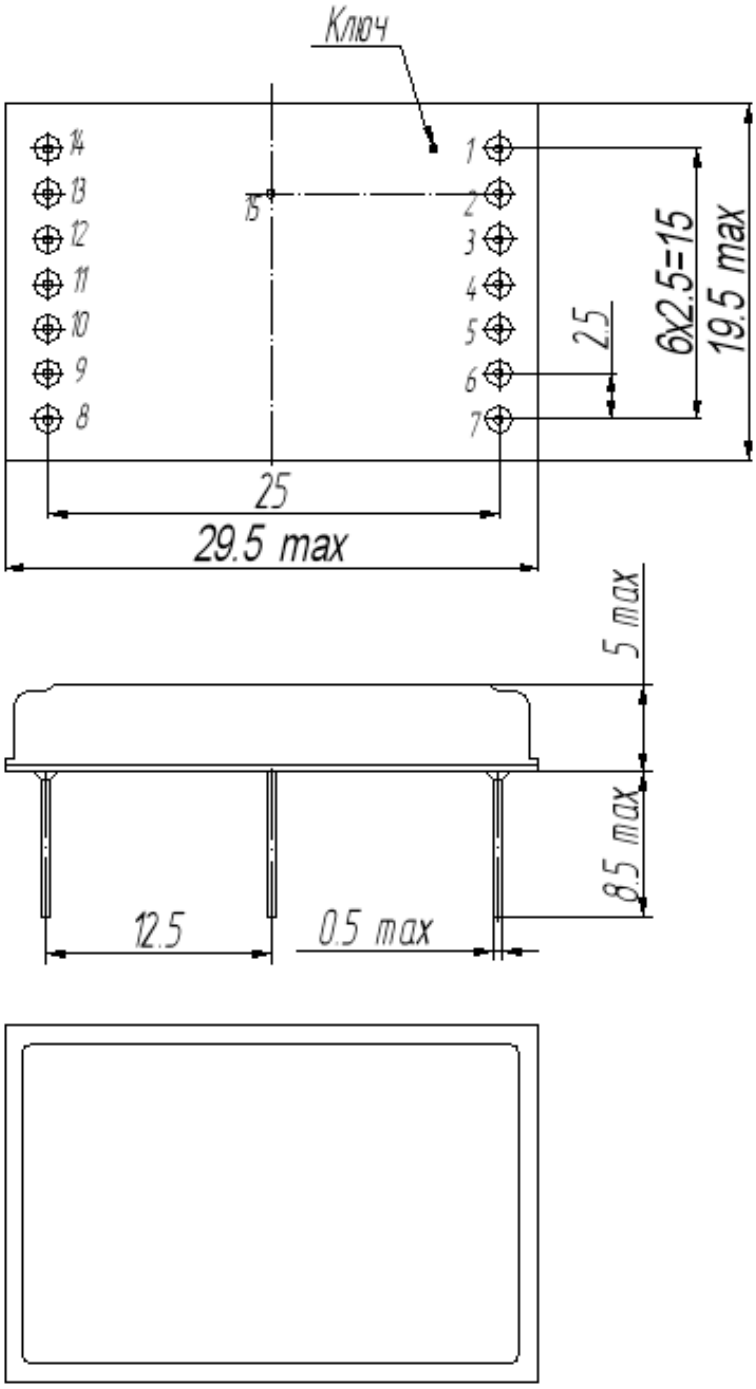
Размер: 29,5 x 19,5 x 4,9 мм